KARTA KATALOGOWA

100% MONOLITYCZNY ZBIORNIK ŻELBETOWY O POJ. 8m3

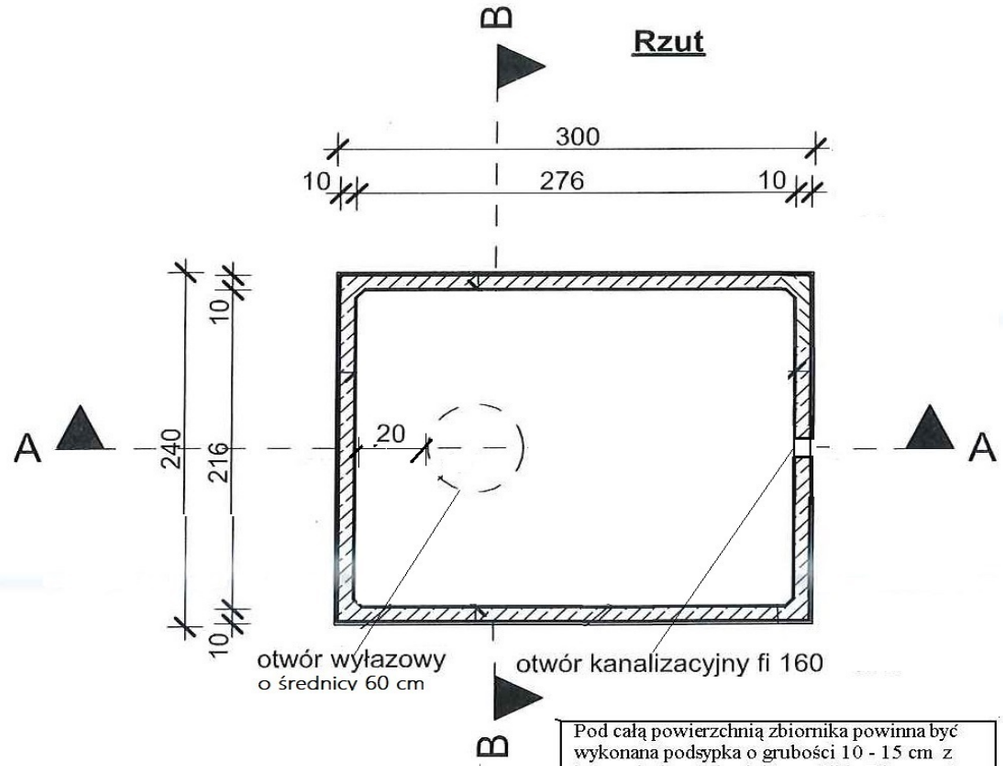

Pod całą powierzchnią zbiornika powinna być wykonana podsypka o grubości 10 - 15 cm z beton piachu, żwiru lub pospółki . Dla gruntów o małej nośności należy zastosować chudy beton o grubości 10 cm .

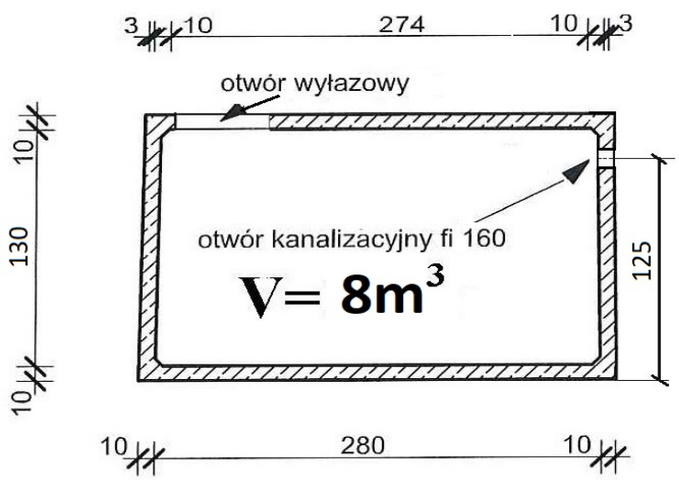

Wymiar wykopu: 3,5m dł x 3m szer x 1,85m wys

Widok z boku

Widok z przodu

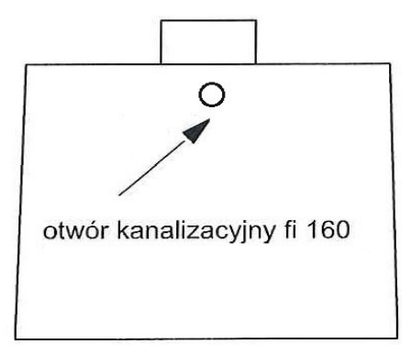

IRPOL Lesiów 74A, 26-631 Jastrzębia tel.601 526 478 irpol@szambabetonowe.expert